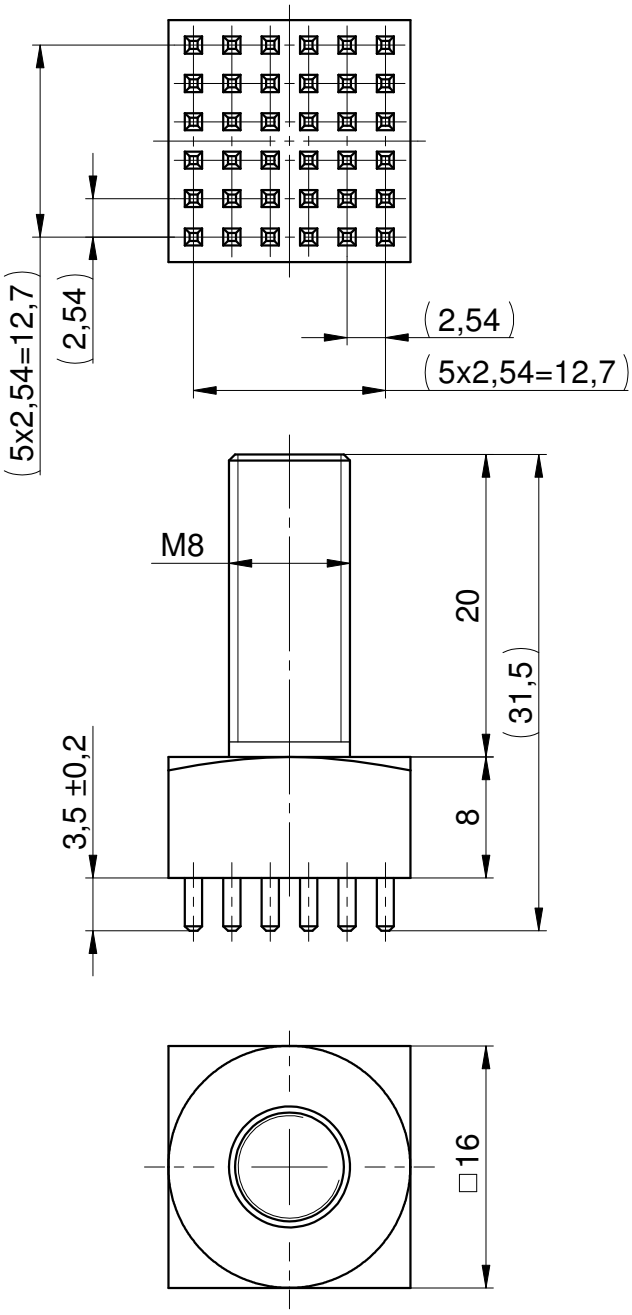

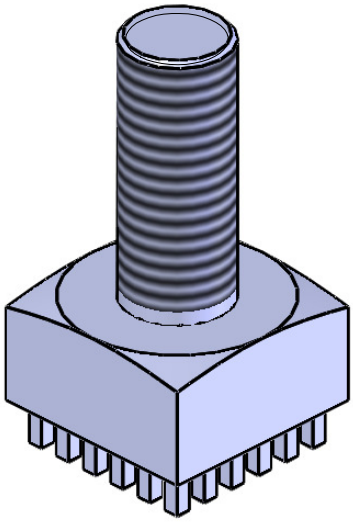

Max. zulässiges Drehmoment bei M8: 9Nm
Ausführung: EINPRESSTECHNIK
Oberfläche: verzinnt
Mitgeltende Unterlagen für Bohrbild: B-RM254-ET-a
Gewicht: 27,03g
Fehlstellen bedingt durch die Galvanik zulässig!
Technische Änderungen vorbehalten!

max. allowable torque for M8: 9Nm
Execution: PRESS FIT
surface/coating Plating: tinned
PC Board Patterns see: B-RM254-ET-a
weight: 27,03g
Surface imperfections due to electro plating processing permitted!
Technical subject to change!

WÜRTH ELEKTRONIK
Intelligent Connecting Systems

Werkstoff / *material*: **CuZn39Pb3**

Maßstab / *scale*: **2 : 1**

Ursprungszg.: / *drawing derivation*: **91965 9900315**

Freimaßtoleranz: / *tolerance*: **DIN ISO 2768 - mH**

	Datum / *date*	Name / *name*
Bearb. / *drawer*	22.09.14	S.Haug
Gepr. / *auth.*		
geän. / *mod.*		

Kunden- oder Lieferantennummer: *Customer- or supplier part number:*

Teilenummer: *Supplier part number:* **K93627**

Benennung / *denomination*:

Powerelement Stift M8, 16-er,vollflächig, RM2,54 (5x)

Zeichnungsnummer / *drawing number*:

ICS-93627

Blatt / *page* **1** **von** / *of* **1**

Zust. / *index*	Änderung / *modification*	Datum / *date*	Name / *name*
A	Neu	22.09.14	Haug

VERTRAULICH! ALLE RECHTE VORBEHALTEN. Weitergabe oder Vervielfältigung ohne vorherige schriftliche Zustimmung verboten.
Confidential! All rigths reserve. Passing on or duplication without previous written agreement forbade.

Maßangaben in Millimeter
Dimensions in millimeters