Bohrbild (Einpresstechnik)
drill pattern (Pressfit)

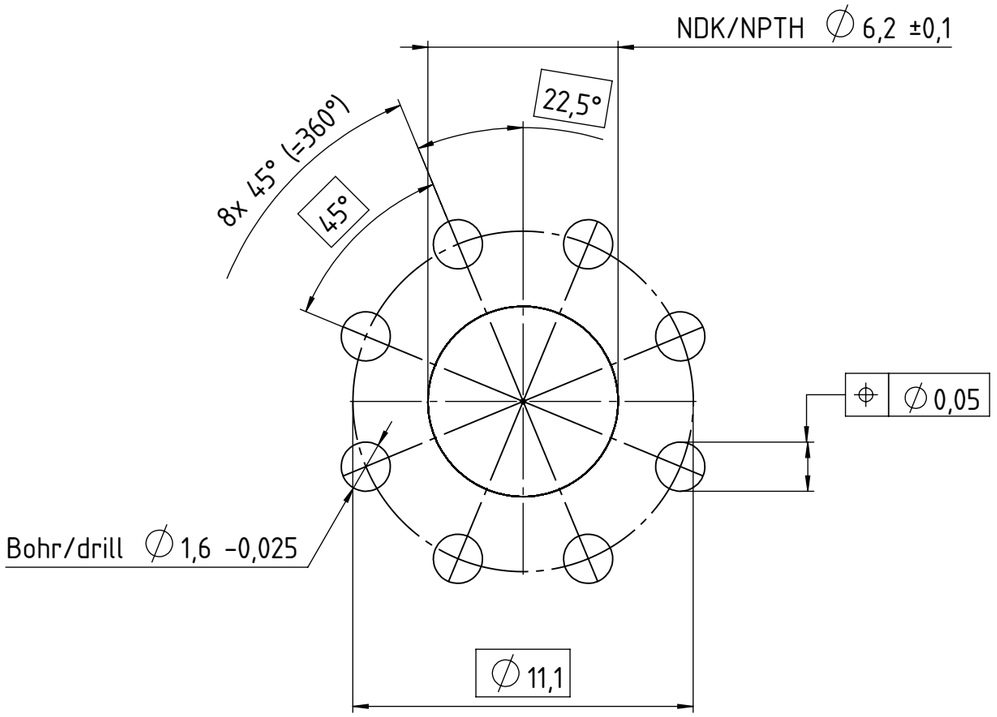

Bohrbild (Löttechnik)
drill pattern (Soldering)

Enddurchmesser metallisiert
Final diameter metallized

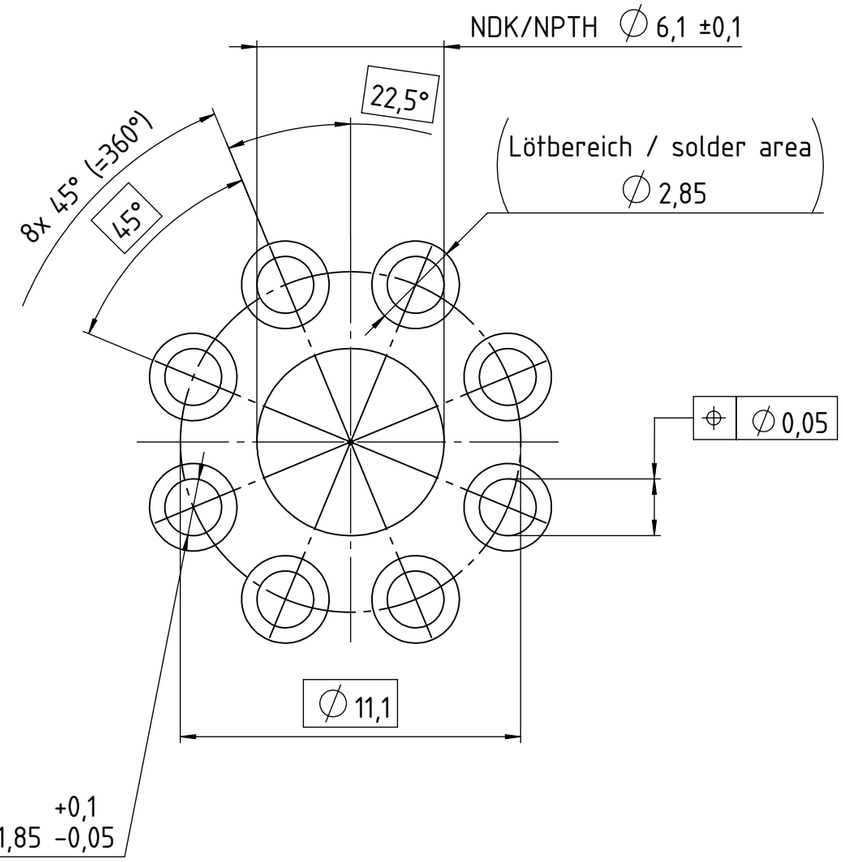

Vorschlag für Endurchmesser
Recommendation for final diameter

Enddurchmesser metallisiert mit min. Cu 30µm
(partielle Unterschreitung nicht zulässig)

Final diameter metallized with min. Cu 30µm
(partial lower deviation is not allowed)

Bohrdurchmesser *drill diameter*	1,60 -0,025	
Enddurchmesser *final diameter*	1,450 ±0,05	HAL (Kante bedeckt) / *HAL (edge covered)*
	1,475 ±0,05	chemisch Zinn / *immersion tin*
	1,475 ±0,05	chemisch Silber / *immersion silver*
	1,475 ±0,05	chemisch Nickel-Gold / *immersion nickel-gold*

Erforderliche Einpresskraft:
60N - 250N pro Pin
Required press-in force:
60N - 250N per pin

Index *Index*	Änderung *Modification*	Auftraggeber *Initiator*	Konstrukteur *Designer*	Datum *Date*
○				
○				
○				
○				
○				
(A01)	Neuerstellung	T.Schnell	R.Olp	12.03.25

Letzter Prüfer *Last auditor*: T.Schnell 12.03.25
Toleranzen / *Tolerances*
Werkstoff *Material*
Gewicht *Weight*
Kundenteilenummer *Customer part number*
Ursprung *Origin*
Blattformat *Sheet format*: A3
Teilenummer *Part number*: B-D11,1x45-ET-a
Maßstab *Scale*: 5:1
Zeichnungsnummer *Drawing number*: B-D11,1x45-ET-a
Blatt *Page*: 1 / 1

WÜRTH ELEKTRONIK ICS

Alle Maße in [mm]
All measures in [mm]

Schutzvermerk ISO 16016 beachten. Falls Übersetzung abweicht, ist der deutsche Text gültig
Observe protective note ISO 16016
If the translation deviats, the German text is valid

Benennung / *Title*

Basket-Bohrbild Ø5,7

Fertigungszeichnung Status: Approved / Freigegeben

sheet ver. 1.00