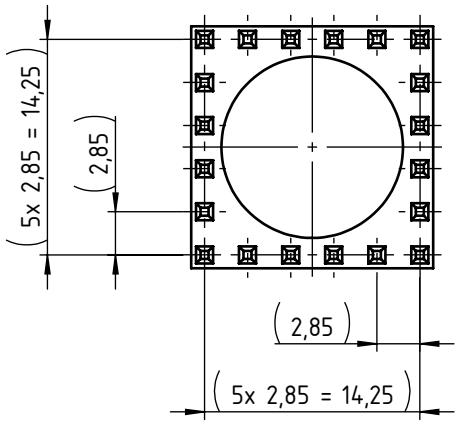


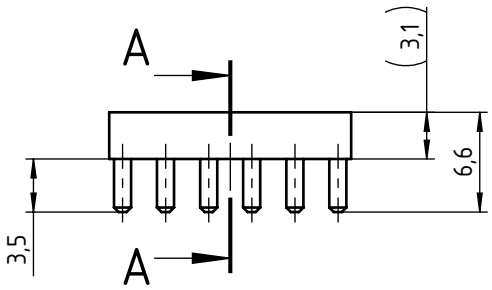


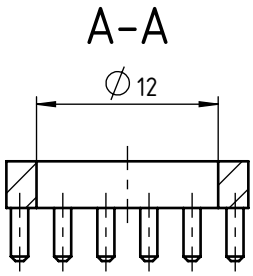


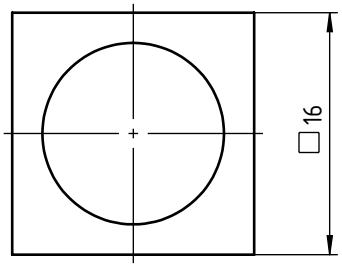


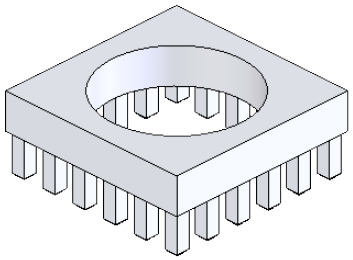

Ausführung: EINPRESSTECHNIK
Bohrbild: B-RM285-ET-e
Oberfläche: verzinnt
Fehlstellen bedingt durch die Galvanik zulässig!
Technische Änderungen vorbehalten!
Unterliegt NICHT dem Änderungsdienst!

*Design: PRESS FIT*
*Drill pattern: B-RM285-ET-e*
*Surface: tin plated*
*Bare spots due to electroplating process permitted!*
*We reserve the right to make technical changes!*
*Is NOT subject to change service!*

| Index *Index* | Änderung *Modification* | Auftraggeber *Initiator* | Konstrukteur *Designer* | Datum *Date* |
|---|---|---|---|---|
| ○ | | | | |
| ○ | | | | |
| ○ | | | | |
| ○ | | | | |
| (B01) | K-Zeichnung angepasst | W.Geck | R.Olp | 20.12.24 |
| (A01) | Datenübernahme in PDM-System | W.Geck | NDF-User | 25.05.19 |

Letzter Prüfer *Last auditor*: R.Olp 20.12.24
Toleranzen / *Tolerances*
Werkstoff *Material*: CuZn39Pb3
Gewicht *Weight*: 4.48g
Kundenteilenummer *Customer part number*:
**RoHS 2015/863 compliant**
Ursprung *Origin*:
Blattformat *Sheet format*: A4
Teilenummer *Part number*: K90571
Maßstab *Scale*: 2:1
Zeichnungsnummer *Drawing number*: ICS-90571
Blatt *Page*: 1 / 1

WÜRTH ELEKTRONIK ICS

Alle Maße in [mm]
*All measures in [mm]*

Schutzvermerk ISO 16016 beachten. Falls Übersetzung abweicht, ist der deutsche Text gültig
*Observe protective note ISO 16016*
*If the translation deviats, the German text is valid*

Benennung / *Title*

# Grundelement Ø12

16er, rundum, RM2,85

Kundenzeichnung  Status: Approved / Freigegeben