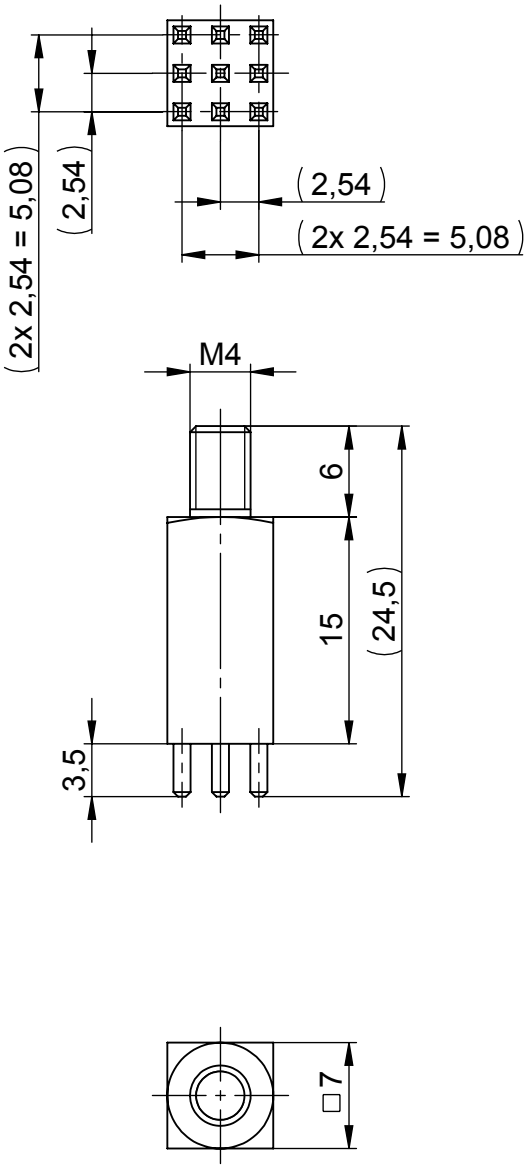

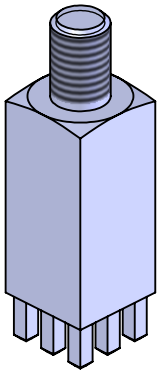

Maximales Drehmoment bei M4: 1,2Nm — *Maximal torque for M4: 1.2Nm*

Ausführung: EINPRESSTECHNIK — *Design: PRESS FIT*

Bohrbild: B-RM254-ET-a — *Drill pattern: B-RM254-ET-a*

Oberfläche: verzinnt — *Surface: tin plated*

Gewicht: 7,17g — *Weight: 7.17g*

Fehlstellen bedingt durch die Galvanik zulässig! — *Blemishes due to electroplating process permitted!*

Technische Änderungen vorbehalten! — *Subject to change without notice!*

Unterliegt NICHT dem Änderungsdienst! — *Is NOT subject to change service!*

WÜRTH ELEKTRONIK ICS

Werkstoff / *material*: **CuZn39Pb3**

Maßstab / *scale*: **2 : 1**

Ursprungszg. / *drawing derivation*: **91096**

Freimaßtoleranz / *tolerance*:

		Datum / *date*	Name / *name*
Bearb. / *drawer*		**25.06.09**	**W. Geck**
Gepr. / *auth.*			Walter Geck 2017.08.23 07:39:57 +02'00'
geän. / *mod.*		**21.08.17**	**W. Geck**

Kunden- oder Lieferantennummer / *Customer- or supplier part number:*

Teilenummer / *Supplier part number:* **K95830**

Index / *index*	Änderung / *modification*	Datum / *date*	Name / *name*
A	Legende angepasst	21.08.17	Haug
A	Neu	25.06.09	Li

Benennung / *denomination*:

Powerelement Stift M4

7er, vollflächig, RM2,54

Zeichnungsnummer / *drawing number*:

ICS-95830

Blatt / *page:* **1**

von / *of:* **1**

VERTRAULICH! ALLE RECHTE VORBEHALTEN. Weitergabe oder Vervielfältigung ohne vorherige schriftliche Zustimmung verboten. / *Confidential! All rigths reserve. Passing on or duplication without previous written agreement forbade.*

Maßangaben in Millimeter / *Dimensions in millimeters*