Bohrbild (Einpresstechnik)
drill pattern (Pressfit)

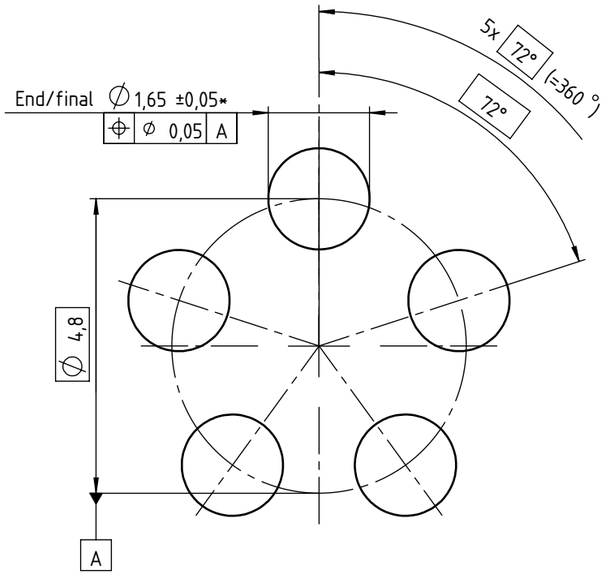

*Enddurchmesser metallisiert mit min. Cu 25µm
(partielle Unterschreitung nicht zulässig)
Für Leiterplattendicke: > 1,50mm !
Gültig für alle Oberflächen

**Final diameter metallized with min. Cu 25µm*
(partial lower deviation is not allowed)
for PCB thickness: > 1,50mm !
Valid for all surfaces

Bohrbild (Vorschlag für Lötfixierung)
drill pattern (Proposal for soldering fixation)

*Enddurchmesser metallisiert
Für Leiterplattendicke: > 1,50mm !
Gültig für alle Oberflächen

**Final diameter metallized*
for PCB thickness: > 1,50mm !
Valid for all surfaces

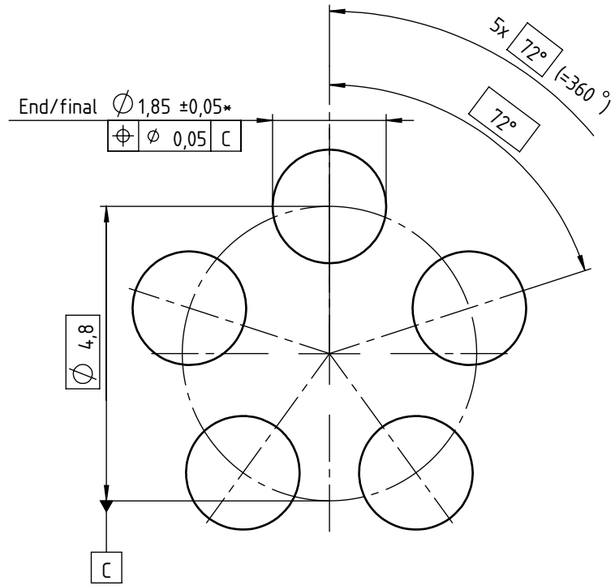

Bohrbild (Einpresstechnik in Verbindung mit Powerelemente)
drill pattern (Pressfit in combination with Powerelements)

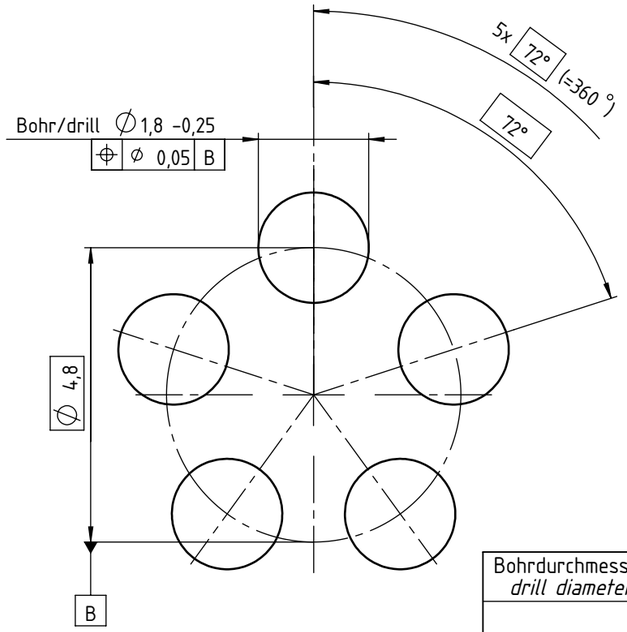

Enddurchmesser metallisiert mit min. Cu 30µm
(partielle Unterschreitung nicht zulässig)
Für Leiterplattendicke: > 1,50mm !

Final diameter metallized with min. Cu 30µm
(partial lower deviation is not allowed)
for PCB thickness: > 1,50mm !

Bohrdurchmesser *drill diameter*	1,80 -0,025	
Enddurchmesser *final diameter*	1,650 ±0,05	HAL (Kante bedeckt) / *HAL (edge covered)*
	1,675 ±0,05	chemisch Zinn / *immersion tin*
	1,675 ±0,05	chemisch Silber / *immersion silver*
	1,675 ±0,05	chemisch Nickel-Gold / *immersion nickel-gold*

Index *Index*	Änderung *Modification*	Auftraggeber *Initiator*	Konstrukteur *Designer*	Datum *Date*
○				
○				
○				
○				
C01	Zeichnung aktualisiert	W.Geck	R.Olp	25.10.23
B01	Datenübernahme in PDM-System	W.Geck	NDF-User	25.05.19

Letzter Prüfer *Last auditor*: W.Geck 25.10.23
Toleranzen / *Tolerances*
Werkstoff *Material*
Gewicht *Weight*
Kundenteilenummer *Customer part number*
Ursprung *Origin*
Blattformat *Sheet format*: A3
Teilenummer *Part number*: B-D4,8x72°-ET-a
Maßstab *Scale*: 10:1
Zeichnungsnummer *Drawing number*: B-D4,8x72°-ET-a
Blatt *Page*: 1 / 1

WÜRTH ELEKTRONIK ICS

Alle Maße in [mm]
All measures in [mm]

Schutzvermerk ISO 16016 beachten. Falls Übersetzung abweicht, ist der deutsche Text gültig
Observe protective note ISO 16016
If the translation deviats, the German text is valid

Benennung / *Title*

Basket-Bohrbild Ø3

für Leiterplatten in Einpresstechnik

Fertigungszeichnung Status: Approved / Freigegeben

sheet ver. 1.00